FACNOR SA
B.P 222, Parc d'Activités.
50550 ST VAAST LA HOUGUE
Tel : (33) 02 33 88 50 22
Fax : (33) 02 33 23 14 27

FICHE TECHNIQUE N° CF 12

DESCRIPTIF ET DIMENSIONS DES PLATINES DE FIXATION

INFORMATION AND DIMENSIONS OF THE SLUGS AND SCREWS

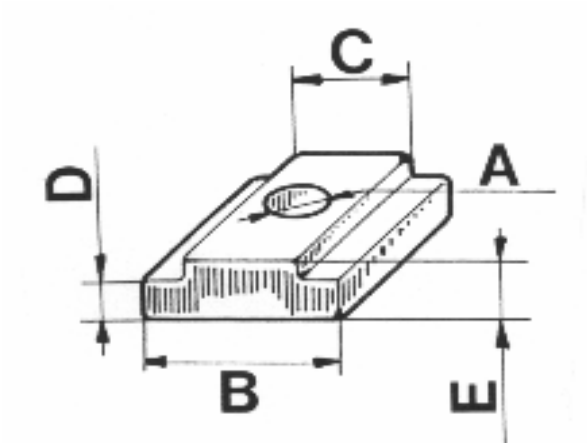

Platine n° 1 / Slug n° 1
Platine n° 2 / Slug n° 2
Platine n° 3 / Slug n° 3

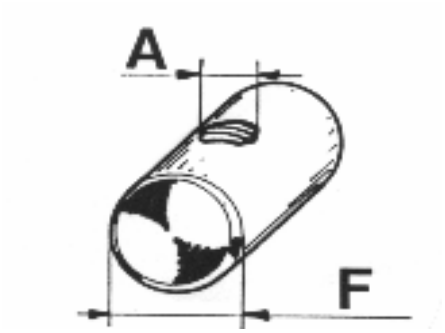

Platine Ø 10 mm / Ø 10 mm slug
Platine Ø 16 mm / Ø 16 mm slug

	Platine n° 1	**Platine n° 2**	**Platine n° 3**	**Platine Ø 10**	**Platine Ø 16**
	Slug n° 1	Slug n° 2	Slug n° 3	Ø 10 mm slug	Ø 16 mm slug
A	5 mm	5 m	5-6mm	5 mm	6 mm
B	16 mm	19 mm	23,7 mm		
C	9 mm	9 mm	12,4 mm		
D	4 mm	4,5 mmm	4,8 mm		
E	6,3 mm	6 mm	7,7 mm		
F				10 mm	16 mm

RÉFÉRENCE PLATINES POUR LES SECTIONS DE MÂTS.

SLUG REFERENCE ACCORDING TO MAST SECTIONS.

Isomat by RDM SPARCRAFT

Mât Mast	**Platines** Slugs	**Vis pour facslide Fr25** Screw for Facslide	**Vis pour EGV** Screw for Mainsail	
NG 28	n°2	TH 5 x 16 mm R	TH 5 x 16 mm R	
NG 31	n°2	TH 5 x 16 mm R	TH 5 x 16 mm R	
NG 37	n°2	TH 5 x 16 mm R	TH 5 x 16 mm R	
NG 42	n°2	TH 5 x 16 mm R	TH 5 x 16 mm R	
NG 46	n°2	TH 5 x 16 mm R	TH 5 x 16 mm R	
NG 51	n°2	TH 5 x 16 mm R	TH 5 x 16 mm R	
NG 60	n°3	TH 5 x 18mm	TH 5 x 18mm(CF65 à CF90)	TH 5 x 20 mm (CF105)
NG 70	n°3	TH 5 x 18mm	TH 5 x 18mm(CF65 à CF90)	TH 5 x 20 mm (CF105)
NG 80	n°3	TH 5 x 18mm	TH 5 x 18mm(CF65 à CF90)	TH 5 x 20 mm (CF105)
NG 86	n°3	TH 5 x 18mm	TH 5 x 18mm(CF65 à CF90)	TH 5 x 20 mm (CF105)
MC 110	n°3	TH 5 x 18mm	TH 5 x 18mm(CF65 à CF90)	TH 5 x 20 mm (CF105)
MC 130	n°3	TH 5 x 18mm	TH 5 x 18mm(CF65 à CF90)	TH 5 x 20 mm (CF105)

FRANCESPAR/SPARCRAFT = Sparcraft gamme/ range **S**

Mât Mast **Ref S/F/I**	**Platines** Slugs	**Vis pour facslide Fr25** Screw for Facslide	**Vis pour EGV** Screw for Mainsail	
50	Ø 10 mm	STHC 5 x 25 mm décolletée	STHC 5 x 25 mm décolletée	
67	Ø 10 mm	5 x 25 mm décolletée	STHC 5 x 25 mm décolletée	
80	Ø 10 mm	STHC 5 x 25 mm décolletée	STHC 5 x 25 mm décolletée	
101	Ø 10 mm	STHC 5 x 25 mm décolletée	STHC 5 x 25 mm décolletée	
137	Ø 10 mm	STHC 5 x 25 mm décolletée	STHC 5 x 25 mm décolletée	
175 C	n°1	TH 5 x 16 mm R	TH 5 x 16 mm R	
180	Ø 10 mm	STHC 5 x 25 mm décolletée	STHC 5 x 25 mm décolletée	
195	Ø 10 mm	STHC 5 x 25 mm décolletée	STHC 5 x 25 mm décolletée	
211	n°1	TH 5 x 16 mm R	TH 5 x 16 mm R	
230	Ø 10 mm	STHC 5 x 25 mm décolletée	STHC 5 x 25 mm décolletée	
260	Ø 10 mm	STHC 5 x 25 mm décolletée	STHC 5 x 25 mm décolletée	
300	n°1	TH 5 x 16 mm R	TH 5 x 16 mm R	
305	Ø 10 mm	STHC 5 x 25 mm décolletée	STHC 5 x 25 mm décolletée	
330	Ø 10 mm	STHC 5 x 25 mm décolletée	STHC 5 x 25 mm décolletée	
380	n°1	TH 5 x 16 mm R	TH 5 x 16 mm R	
385	Ø 10 mm	STHC 5 x 25 mm décolletée	STHC 5 x 25 mm décolletée	
460	Ø 10 mm	STHC 5 x 25 mm décolletée	STHC 5 x 25 mm décolletée	
580	n°3	TH 5 x 18 mm	TH 5 x 18mm(CF65 à CF90)	TH 5 x 20 mm (CF105)
622	Ø 10 mm	STHC 5 x 25 mm décolletée	STHC 5 x 25 mm décolletée	
670	n°3	TH 5 x 18 mm	TH 5 x 18mm(CF65 à CF90)	TH 5 x 20 mm (CF105)
740	n°3	TH 5 x 18 mm	TH 5 x 18mm(CF65 à CF90)	TH 5 x 20 mm (CF105)
830	Ø 10 mm	STHC 5 x 25 mm	STHC 5 x 25 mm	
890	n°3	TH 5 x 18 mm	TH 5 x 18mm(CF65 à CF90)	TH 5 x 20 mm (CF105)
1060	n°3	TH 5 x 18 mm	TH 5 x 18mm(CF65 à CF90)	TH 5 x 20 mm (CF105)
1170	n°3	TH 5 x 18 mm		
1395	n°3	TH 5 x 18 mm	TH 5 x 18mm(CF65 à CF90)	TH 5 x 20 mm (CF105)
1630	n°3	TH 5 x 18 mm	TH 5 x 18mm(CF65 à CF90)	TH 5 x 20 mm (CF105)
2100	n°3	TH 5 x 18 mm	TH 5 x 18mm(CF65 à CF90)	TH 5 x 20 mm (CF105)
2390	n°3	TH 5 x 18 mm	TH 5 x 18mm(CF65 à CF90)	TH 5 x 20 mm (CF105)
3360	n°3	TH 5 x 18 mm	TH 5 x 18mm(CF65 à CF90)	TH 5 x 20 mm (CF105)
4600	n°3	TH 5 x 18 mm	TH 5 x 18mm(CF65 à CF90)	

Z SPARS

Mât Mast	**Platines** Slugs	**Vis pour Facslide** Screw for Facslide	**Vis pour EGV** Screw for Mainsail	
Z 105 **besoin rouvrir la gorge**	Ø 10 mm	STHC 5 x 25 mm décolletée	STHC 5 x 25 mm décolletée	
Z 125	Ø 10 mm	STHC 5 x 25 mm décolletée	STHC 5 x 25 mm décolletée	
Z 145	Ø 10 mm	STHC 5 x 25 mm décolletée	STHC 5 x 25 mm décolletée	
Z 170	Ø 10 mm	STHC 5 x 25 mm décolletée	STHC 5 x 25 mm décolletée	
Z 190	Ø 10 mm	STHC 5 x 25 mm décolletée	STHC 5 x 25 mm décolletée	
Z 220	Ø 10 mm	STHC 5 x 25 mm décolletée	STHC 5 x 25 mm décolletée	
Z 230	Ø 10 mm	STHC 5 x 25 mm décolletée	STHC 5 x 25 mm décolletée	
Z 265	Ø 10 mm	STHC 5 x 25 mm	STHC 5 x 25 mm	
Z 290	Ø 10 mm	STHC 5 x 25 mm décolletée	STHC 5 x 25 mm décolletée	
Z 300	Ø 10 mm	STHC 5 x 25 mm décolletée	STHC 5 x 25 mm décolletée	
Z 301	Ø 10 mm	STHC 5 x 25 mm	STHC 5 x 25 mm	
Z 350	Ø 10 mm	STHC 5 x 25 mm décolletée	STHC 5 x 25 mm décolletée	
Z 351	Ø 10 mm	STHC 5 x 25 mm	STHC 5 x 25 mm	
Z 380	Ø 10 mm	STHC 5 x 25 mm décolletée	STHC 5 x 25 mm décolletée	
Z 400	n°1	TH 5 x 16 mm R	TH 5 x 16 mm R	
Z 401	Ø 10 mm	STHC 5 x 25 mm	STHC 5 x 25 mm	
Z 500	n°1	TH 5 x 16 mm R	TH 5 x 16 mm R	
Z 501	Ø 10 mm	STHC 5 x 25 mm	STHC 5 x 25 mm	
Z 531	Ø 10 mm	STHC 5 x 25 mm	STHC 5 x 25 mm	
Z 600	n°3	TH 5 x 18 mm	TH 5 x 18mm(CF65 à CF90)	TH 5 x 20 mm (CF105)
Z 601	Ø 10 mm	STHC 5 x 25 mm	STHC 5 x 25 mm	
Z 602	Ø 10 mm	STHC 5 x 25 mm	STHC 5 x 25 mm	
Z 700	n°3	TH 5 x 18 mm	TH 5 x 18mm(CF65 à CF90)	TH 5 x 20 mm (CF105)
Z 701 A	Ø 10 mm	STHC 5 x 25 mm	STHC 5 x 25 mm	
Z 702	Ø 10 mm	STHC 5 x 25 mm	STHC 5 x 25 mm	
Z 800	n°3	TH 5 x 18 mm	TH 5 x 18mm(CF65 à CF90)	TH 5 x 20 mm (CF105)
Z 901	n°3	TH 5 x 18 mm	TH 5 x 18mm(CF65 à CF90)	TH 5 x 20 mm (CF105)
Z 902	Ø 10 mm	STHC 5 x 25 mm	STHC 5 x 25 mm	
Z 1001	n°3	TH 5 x 18 mm	TH 5 x 18mm(CF65 à CF90)	TH 5 x 20 mm (CF105)
Z 1250	n°3	TH 5 x 18 mm	TH 5 x 18mm(CF65 à CF90)	TH 5 x 20 mm (CF105)
P 400	Ø 10 mm	STHC 5 x 25 mm	STHC 5 x 25 mm	
P 710	Ø 10 mm	STHC 5 x 25 mm	STHC 5 x 25 mm	
P1020	Ø 10 mm	STHC 5 x 25 mm	STHC 5 x 25 mm	

Informations :

Coulisseau A014 = slug D10mm (non décolletées)
Coulisseau HA 89 = platine n°1 / Slider HA 89 = Slug n°1
Coulisseau HA 90 = platine n°2 / Slider HA 90 = Slug n°2
Coulisseau HA 91 = platine n°3 / Slider HA 91 = Slug n°3

	Code Facnor
Platine/Slug n°1 (16 mm)	51094010000
Platine/Slug n°2 (19 mm)	51094020000
Platine/Slug n°3 (23 mm)	51094030000
Vis/Screw TH 5 x 16 mm R	20052051600
Vis/Screw TH 5 x 18 mm	20002050180
Vis/Screw TH 5 x 20 mm	20002050200

	Code Facnor
Platine/Slug Ø 10 mm	51095100000
Platine/Slug Ø 16 mm	51095160050
Vis/Screw STHC 5x25mm	20009052500
Vis/Screw STHC 5x25mm Décol	20059050250

FACSLIDE F-07

Plat/Slug	**Vis**/Screw	**Code Vis**/Screw
n°1	TH 5 x 12 reprise	20052051200
n°2	TH 5 x 12 reprise	20052051200
n°3	TH 5 x 12	20002050120
Ø 8mm	STHC 5 x 18mm	20009051800
Ø 10 mm	STHC 5 x 20mm	20009052000